interline

ІНСТРУКЦІЯ З МОНТАЖУ ТА ЕКСПЛУАТАЦІЇ

ДО ВБУДОВАНОЇ МІКРОХВИЛЬОВОЇ ПЕЧІ **MWG 934 SSG BA Pure Black**

Перед використанням продукції Interline™ уважно ознайомтеся з цією інструкцією.

У разі виникнення труднощів з використанням продукту зверніться за телефоном гарячої лінії:

0 800 30 33 34

сканувйте для переходу на офіційний сайт

Зміст

ВСТУП 3
1. ЗАСТЕРЕЖЕННЯ З БЕЗПЕКИ 3
2. РЕКОМЕНДАЦІЇ ЩОДО ВИКОРИСТАННЯ ПОСУДУ 5
3. АКСЕСУАРИ, ЗОВНІШНІЙ ВИГЛЯД ПРИЛАДУ ТА ВСТАНОВЛЕННЯ ПОВОРОТНОГО СТОЛУ 6
3.1. Аксесуари 6
3.2. Зовнішній вигляд 6
3.3. Встановлення поворотного столу 7
4. ВСТАНОВЛЕННЯ ПРИЛАДУ ТА ЙОГО ПІДКЛЮЧЕННЯ ДО ЕЛЕКТРОМЕРЕЖІ 8
4.1. Вбудовування 8
4.2. Підключення до електромережі 9
5. РОБОТА З ПРИЛАДОМ 9
5.1. Налаштування годинника 10
5.2. Таймер 10
5.3. Готування використовуючи мікрохвилі 10
5.4. Готування використовуючи гриль 10
5.5. Готування використовуючи комбінований режим (гриль + мікрохвилі) 10
5.6. Розморожування за вагою 11
5.7. Розморожування за часом 11
5.8. Швидке готування 11
5.9. Блокування панелі керування (Захист від дітей) 11
5.10. Перегляд поточного часу доби 11
5.11. Автоматичні програми готування 12
6. ДОГЛЯД ТА ОБСЛУГОВУВАННЯ 12
7. ВИПРАВЛЕННЯ НЕСПРАВНОСТЕЙ 13
8. ЗАХИСТ НАВКОЛИШНЬОГО СЕРЕДОВИЩА 13
ТЕХНІЧНІ ХАРАКТЕРИСТИКИ 13

ВСТУП

Дякуємо Вам за вибір одного з наших продуктів. Переконайтесь, що Ви отримали прилад без ушкоджень. При виявленні пошкоджень зверніться до торгівельної організації, де Ви придбали прилад.

Перед початком використання, уважно прочитайте інструкцію з експлуатації. Важливо зберігати посібник для її використання в майбутньому. Якщо пристрій буде продано або передано іншому власнику, або якщо Ви зміните місце проживання і залишите пристрій, збережіть посібник з приладом, щоб новий власник міг ознайомитися з функціонуванням пристрою та відповідними правилами безпеки.

1. ЗАСТЕРЕЖЕННЯ З БЕЗПЕКИ

Запобіжні заходи з уникнення можливого надмірного впливу мікрохвильової енергії

- Не намагайтеся користуватися цією піччю з відкритими дверцятами, оскільки це може призвести до шкідливого впливу мікрохвильової енергії. Важливо, щоб захисні механізми були справними та працювали належним чином, тому не втручайтесь в їх роботу.
- Не кладіть жодних предметів між передньою панеллю мікрохвильової печі та дверцятами, а також не допускайте накопичення бруду або залишків миючого засобу на ущільнювальних поверхнях.

ПОПЕРЕДЖЕННЯ!

Якщо дверцята або ущільнювачі дверцят пошкоджені, забороняється експлуатувати піч до тих пір, поки вона не буде відремонтована.

Важливі інструкції з безпеки

Щоб зменшити ризик виникнення пожежі, ураження електричним струмом, травмування людей або впливу надмірної мікрохвильової енергії під час використання приладу, дотримуйтесь основних запобіжних заходів, зокрема наведених нижче:

- Підтримуйте апарат в чистоті, щоб продовжити термін його експлуатації та зменшити шанс виникнення небезпечних ситуацій.

ПОПЕРЕДЖЕННЯ!

Рідини та інші продукти не можна нагрівати в закритих контейнерах, оскільки вони можуть вибухнути.

ПОПЕРЕДЖЕННЯ!

Небезпечно для будь-кого, крім компетентної особи, виконувати будь-яке обслуговування або ремонт, що передбачають зняття кришки, яка захищає від впливу мікрохвильового випромінювання.

ПОПЕРЕДЖЕННЯ!

- Перед заміною лампи переконайтеся, що прилад вимкнено, аби уникнути можливості ураження електричним струмом.
- Цей пристрій можуть використовувати діти віком від 8 років і старше, а також особи з обмеженими фізичними, сенсорними або розумовими здібностями, або з браком досвіду і знань, якщо вони були під наглядом чи отримали інструкції з безпечного використання приладу. Діти не повинні гратися з приладом. Діти не повинні чистити прилад та здійснювати технічне обслуговування, якщо вони не старші 8 років і не перебувають під наглядом дорослих.
- Зберігайте прилад і шнур живлення в недоступному для дітей молодше 8 років.
- Використовуйте лише посуд, придатний для використання в мікрохвильових печах.
- Піч слід регулярно чистити та видаляти залишки їжі.
- Під час розігрівання їжі в пластикових або паперових контейнерах слідкуйте за процесом, адже існує небезпека займання таких матеріалів.
- Якщо з'явився дим, вимкніть прилад або витягніть вилку з розетки і тримайте дверцята зачиненими, щоб загасити полум'я.
- Не переварюйте їжу.
- Не використовуйте внутрішню камеру печі для зберігання. Не зберігайте в ній такі продукти, як хліб, печиво тощо.
- Зніміть дротяні стяжки та металеві ручки з паперових або пластикових контейнерів/пакетів перед тим, як ставити їх у піч.
- Встановлювати та розміщувати цей прилад необхідно дотримуючись інструкцій з монтажу, наведених в цьому посібнику. Цю роботу має виконувати особа, що має відповідну кваліфікацію. Неправильне

встановлення приладу може бути небезпечним. Також виробник не несе відповідальності за збитки завдані через неправильне встановлення чи використання приладу.

- Яйця в шкаралупі та цілі круто зварені яйця не можна розігрівати в мікрохвильовій печі, оскільки вони можуть вибухати навіть після закінчення їх розігріву в мікрохвильовій печі.
- Цей прилад призначений для використання в домашньому господарстві та подібних середовищах, таких як: кухонні зони для персоналу в магазинах, офісах та інших робочих приміщеннях. А також допускається їх використання клієнтами в готелях, мотелях та інших закладах житлового типу й фермерські будинки чи в готелях типу "Bad&Breakfast".
- Якщо шнур живлення пошкоджено, аби уникнути небезпеки, його потрібно замінити. Цю роботу повинна виконувати лише особа, що має відповідну кваліфікацію.
- Не зберігайте та не використовуйте цей прилад на відкритому повітрі.
- Не використовуйте цю піч поблизу води, у вологому приміщенні або біля басейну.
- Під час роботи приладу температура доступних поверхонь може бути високою. Поверхні можуть нагріватися під час використання. Тримайте шнур подалі від нагрівання та не перекривайте вентиляційні отвори приладу.
- Кабель живлення не повинен звисати з краю столу/шафи/прилавку.
- Якщо не підтримувати прилад в чистоті, це може призвести до погіршення стану поверхні приладу, що може негативно вплинути на термін його експлуатації та може призвести до небезпечної ситуації.
- Вміст пляшечок для годування та баночок для дитячого харчування перед вживанням необхідно перемішати або збовтати, а також перевірити температуру, щоб уникнути опіків.
- Мікрохвильове нагрівання напоїв може призвести до відкладеного закипання, тому необхідно дотримуватися обережності при поводженні з пляшками/банками/контейнерами для рідини.
- Прилад не призначений для використання особами (включаючи дітей) з обмеженими фізичними, сенсорними або розумовими здібностями, або з браком досвіду та знань, якщо вони не перебувають під наглядом чи не проінструктовані щодо використання приладу особою, відповідальною за їх безпеку.
- Не дозволяйте дітям гратися з приладом. Наглядайте за дітьми під час роботи приладу.
- Пристрій не призначений для використання за допомогою зовнішнього таймера чи окремої системи дистанційного керування.
- Відкриті частини приладу можуть нагріватися під час використання. Маленьких дітей слід тримати подалі під час роботи приладу та після цього, доки ці частини не охолонуть.
- Не можна використовувати пароочисник.
- Під час роботи прилад нагрівається. Слід бути обережним, щоб не торкатися нагрівальних елементів усередині камери готування.

ПОПЕРЕДЖЕННЯ!

Під час використання прилад та його доступні частини нагріваються. Слід бути обережним та уникнути контакту з нагрівальними елементами. Діти молодше 8 років повинні знаходитися подалі від приладу, якщо вони не перебувають під постійним наглядом дорослих.

- Декоративні дверцята повинні залишатися відкритими під час роботи приладу (для мікрохвильових печей з декоративними дверцятами).
- Поверхня шухляди може нагріватися.
- Мікрохвильова піч призначена лише для розігрівання їжі та напоїв. Сушіння їжі чи одягу, підігрівання грілок , капців, губок, вологих тканин тощо можуть призвести до травмування, займання або пожежі.
- Під час приготування їжі в мікрохвильовій печі не можна використовувати металеві контейнери для їжі та напоїв.
- Прилад не можна чистити за допомогою пароочисника.
- Виймаючи контейнерів з приладу слід бути обережним, щоб не змістити поворотний стіл. (Для стаціонарних та вбудованих приладів, що використовуються на висоті 900 мм або вище 900 мм над підлогою і мають знімні поворотні столи. Але це не стосується приладів з горизонтальними нижніми відкидними дверцятами).
- Щоб уникнути перегріву, прилад не можна встановлювати за декоративними дверима.

ПОПЕРЕДЖЕННЯ!

Коли прилад працює в комбінованому режимі (гриль та мікрохвилі), діти повинні бути під постійним наглядом дорослих через високу температуру та небезпеку отримання опіків.

Прилад повинен бути заземленим.

Під час встановлення

НЕБЕЗПЕКА УРАЖЕННЯ ЕЛЕКТРИЧНИМ СТРУМОМ!

Безпосередній контакт з деякими внутрішніми компонентами може спричинити серйозні травми чи смерть. Не намагайтесь розбирати цей прилад.

Неправильне заземлення може призвести до ураження електричним струмом. Не вмикайте прилад у розетку доки прилад не буде належним чином встановлений і заземлений.

- Цей прилад повинен бути заземлений. У разі короткого замикання, заземлення зменшує ризик ураження електричним струмом шляхом відведення електричного струму. Цей прилад оснащений кабелем із заземленням. Кабель повинен бути підключений до розетки, яка належним чином встановлена та заземлена.
- Зверніться до кваліфікованого електрика / працівника сервісного центру / особи з відповідною кваліфікацією для підключення приладу до електромережі та заземлення. Якщо необхідно використовувати подовжувач, використовуйте лише подовжувач, що має заземлення.
- Прилад оснащений коротким кабелем живлення для зменшення ризиків внаслідок заплутування. Заплутатися або спіткнутися об довший шнур значно легше.
- Якщо використовується довгий кабель або подовжувач:

1) Характеристики кабелю чи подовжувача мають бути щонайменше такими ж, як характеристики комплектного кабелю та самого пристрою.
2) Подовжувач повинен бути заземленим
3) Довгий шнур повинен розташовуватися так, щоб він не висів над стільницю чи поверхнею столу, де за нього можуть потягнути, або ненавмисно перечепитися, діти.

ОБЕРЕЖНО! НЕБЕЗПЕКА ТРАВМУВАННЯ!

4) Небезпечно для будь-кого здійснювати будь-яке обслуговування чи ремонтні роботи, які передбачають зняття кришки, яка забезпечує захист від впливу мікрохвильової енергії. В разі такої потреби дану роботу повинна виконувати особа, що має відповідну кваліфікацію.

2. РЕКОМЕНДАЦІЇ ЩОДО ВИКОРИСТАННЯ ПОСУДУ

Уважно прочитайте наведену далі інформацію у розділах: «Посуд, який можна використовувати в мікрохвильовій печі» та «Посуд, який не можна використовувати в мікрохвильовій печі". Деякі неметалеві вироби можуть бути небезпечними для використання в мікрохвильовій печі. Якщо ви маєте сумніви, ви можете протестувати такий посуд, дотримуючись наведеної нижче процедури:

1) Наповніть посуд для мікрохвильової печі 1 склянкою холодної води (250 мл). Розмістіть ємність, в можливості використання якої ви сумніваєтесь, всередині цього посуду.
2) Запустіть мікрохвильову піч на максимальній потужності на 1 хвилину.
3) Доторкніться до ємності, в можливості використання якої ви мали сумніви. Якщо порожня ємність тепла, не використовуйте її для приготування їжі в мікрохвильовій печі.
4) Час тестування не повинен перевищувати 1 хвилину.

Посуд, який можна використовувати в мікрохвильовій печі

Посуд/матеріали	Примітка
Посуд для запікання	Дотримуйтесь інструкцій виробника. Дно посуду для запікання повинно бути щонайменше на 5 мм (3/16 дюйма) вище поворотного столу. Неправильне використання може призвести до поломки поворотного столу.
Столовий посуд	Тільки для мікрохвильової печі. Дотримуйтесь інструкцій виробника. Не використовуйте сколотий або потрісканий посуд
Скляні банки	Завжди знімайте кришку. Використовуйте тільки для розігріву їжі до теплого стану. Більшість скляних банок не є термостійкими й можуть лопнути.
Скляний посуд	Використовуйте лише термостійкий посуд для печі. Переконайтеся, що він не має металевих частин. Не використовуйте тріснутий або сколотий посуд.
Пакети для запікання в мікрохвильовій печі	Дотримуйтесь інструкцій виробника. Не закривайте їх металевою стяжкою. Зробіть невелику щілину для виходу пари.
Паперові тарілки та чашки	Використовувати лише для короткочасного приготування/розігріву. Не залишайте піч без нагляду під час готування.
Паперові рушники	Використовуйте для накриття їжі, яку збираєтесь розігріти, для поглинання жиру. Використовувати під наглядом тільки для короткочасного розігрівання.
Пергаментний папір	Використовуйте для накриття страви, щоб запобігти розбризкуванню, або як обгортку для приготування на пару.
Посуд/матеріали	**Примітка**

Пластмасовий посуд	З позначкою «для мікрохвильової печі». Дотримуйтесь інструкцій виробника. Повинна бути маркування "Безпечно для мікрохвильової печі". Деякі пластикові контейнери розм'якшуються, коли їжа всередині нагрівається. "Пакети для кип'ятіння" та щільно закриті поліетиленові пакети повинні бути надрізані, проколоті аби мати змогу випускати повітря, як вказано на упаковці.
Пластикова плівка	Тільки для мікрохвильового режиму. Використовуйте для накриття посуду під час приготування, щоб зберегти вологу. Не дозволяйте поліетиленовій плівці торкатися їжі.
Термометри	Використовуйте лише спеціальні термометри для мікрохвильової печі (термометри для м'яса чи випічки).
Вощений папір	Використовуйте як кришку, щоб запобігти розбризкуванню та утримання вологи.

Посуд, який не можна використовувати в мікрохвильовій печі

Посуд/матеріали	Примітка
Алюмінієвий лоток	Може спричинити іскріння. Перекладіть їжу в посуд, придатний для використання в мікрохвильовій печі.
Коробка для харчових продуктів з металевою ручкою	Може спричинити іскріння. Перекладіть їжу в посуд, придатний для використання в мікрохвильовій печі.
Металевий або оброблений металом посуд	Метал захищає їжу від мікрохвильової енергії. Металеве оздоблення може спричинити іскріння.
Металеві стяжки	Може спричинити іскріння та пожежу в пічці.
Паперові пакети	Може спричинити пожежу в печі.
Пластикові плівки	Пластикова плівка може розплавитися або забруднити рідину всередині під впливом високої температури.
Дерево та дерев'яний посуд	При використанні у мікрохвильовій печі деревина висохне і може розколотися або потріскатися.

3. АКСЕСУАРИ, ЗОВНІШНІЙ ВИГЛЯД ПРИЛАДУ ТА ВСТАНОВЛЕННЯ ПОВОРОТНОГО СТОЛУ

3.1. Аксесуари

У випадку відмінностей між реальним приладом і його комплектацією та тим, що наведено в інструкції, беріть до уваги реальний виріб та його комплектацію.

Вийміть піч і всі пакувальні матеріали з коробки та камери мікрохвильової печі.

Ваш новий прилад постачається в комплекті з наступними аксесуарами:

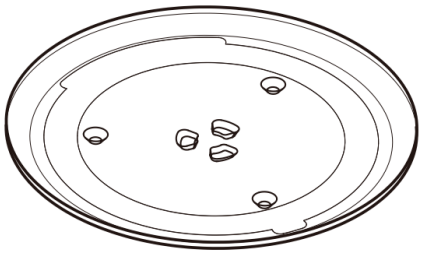

Скляний поворотний стіл

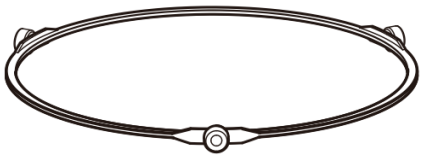

Кільце поворотного столу в зборі

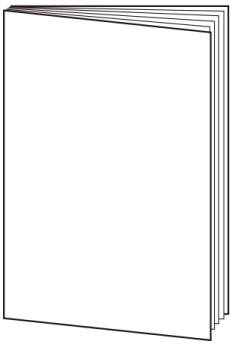

Посібник з експлуатації

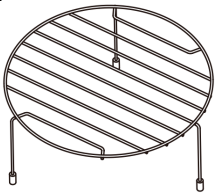

Решітка для гриля. Використовуйте для смаження на грилі (без використання мікрохвильової енергії) стейків, сосисок і для підсмажування хлібу; як підставка для невеликих посудин. Вона повинна бути розміщена в центрі нижньої частини порожнини

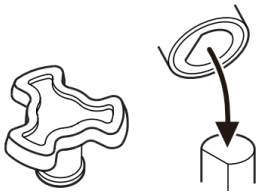

Вал поворотного столу

3.2. Зовнішній вигляд

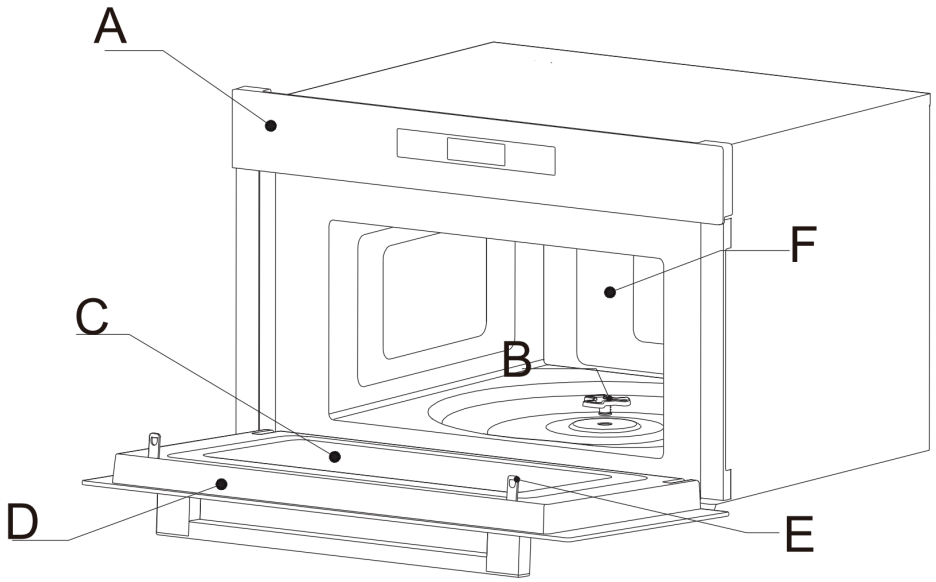

A Панель керування
B Вал поворотного столу
C Скляне віконце
D Дверцята
E Захисний механізм блокування дверцят
F Камера для готування їжі

3.3. Встановлення поворотного столу

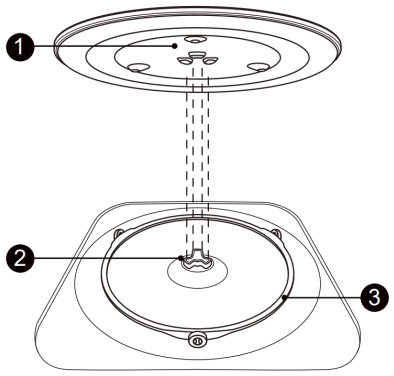

При першому встановленні поворотного столу переконайтеся, що з валу, кільця та скляної тарілки знято весь пакувальний матеріал. Перед першим використанням приладу необхідно помити камеру готування та усі аксесуари, й лише потім встановити поворотний стіл на своє місце. Для того щоб це зробити виконайте наступні кроки:

1. Помістіть кільце поворотного столу ③ у заглиблення в робочій камері.

2. Помістіть скляну тарілку ① на кільце поворотного столу ③. В центрі тарілки є три заглиблення в, які мають попасти паси валу. Переконайтеся, що тарілка ① зачепилась за вал поворотного столу ②, який знаходиться у центрі камери для готування. Тарілка має надійно лягти в паси та не хитатися.

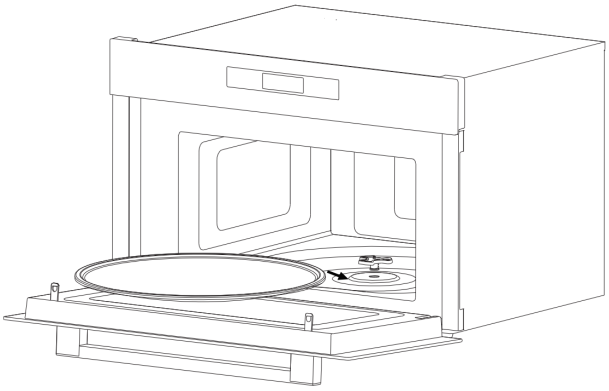

ПРИМІТКА

1. Ніколи не використовуйте прилад без поворотного столу. Переконайтеся, що він належним чином зафіксований. Поворотний стіл може обертатися за годинниковою стрілкою або проти неї.

2. Ніколи не встановлюйте скляну тарілку догори низом.

3. Під час готування завжди слід використовувати скляну тарілку та кільце поворотного столу.

4. Уся їжа та контейнери з їжею потрібно завжди розміщувати на скляній тарілці.

5. Не можна блокувати обертання поворотного столу. Ставлячи їжу всередину камери готування потрібно переконатися, що вона ніяким чином не зможе зашкодити поворотному столу обертатися.

6. Якщо скляна тарілка чи кільце поворотного столу тріснуло або ж зламалося, зверніться за номером гарячої лінії 0 800 30 33 34 чи в магазин, де придбали цей пристрій.

4. ВСТАНОВЛЕННЯ ПРИЛАДУ ТА ЙОГО ПІДКЛЮЧЕННЯ ДО ЕЛЕКТРОМЕРЕЖІ

Перед встановленням та першим увімкненням переконайтесь, що було знято увесь пакувальний матеріал з приладу та його аксесуарів. Також потрібно промити аксесуари й камеру для приготування їжі.

1. Цей прилад призначений лише для побутового використання.
2. Ця мікрохвильова піч призначена лише для вбудовування.
3. Будь ласка, дотримуйтесь усіх інструкцій з монтажу.
4. Прилад можна встановити в настінну шафу шириною 60 см.
5. Прилад оснащений вилкою й повинен підключатися тільки до належним чином заземленої розетки з відповідними характеристиками.
6. Напруга мережі повинна відповідати напрузі, зазначеній на табличці з технічними даними.
7. Встановлення розетки та заміну кабелю живлення повинен виконувати лише кваліфікований персонал. Якщо після остаточного встановлення приладу вилка стає недоступною, то на стороні встановлення повинен бути встановлений багатополюсний вимикач із зазором між контактами щонайменше 3 мм.
8. Не можна використовувати перехідники, багатожильні кабелі та подовжувачі. Перевантаження може призвести до пожежі.

ОБЕРЕЖНО!

Доступні поверхні приладу можуть нагріватися під час роботи.

4.1. Вбудовування

Наступні умови при монтажі в шафу мають бути дотримані:

- Розміри, наведені на схемах з вбудовування далі, наведені в мм.
- Шафа для встановлення повинна бути термостійкою та витримувати температури до 95° C .
- Між стіною та мікрохвильовою піччю, що знаходиться в шафі, повинен бути зазор.
- Мінімальна монтажна висота: 850 мм.

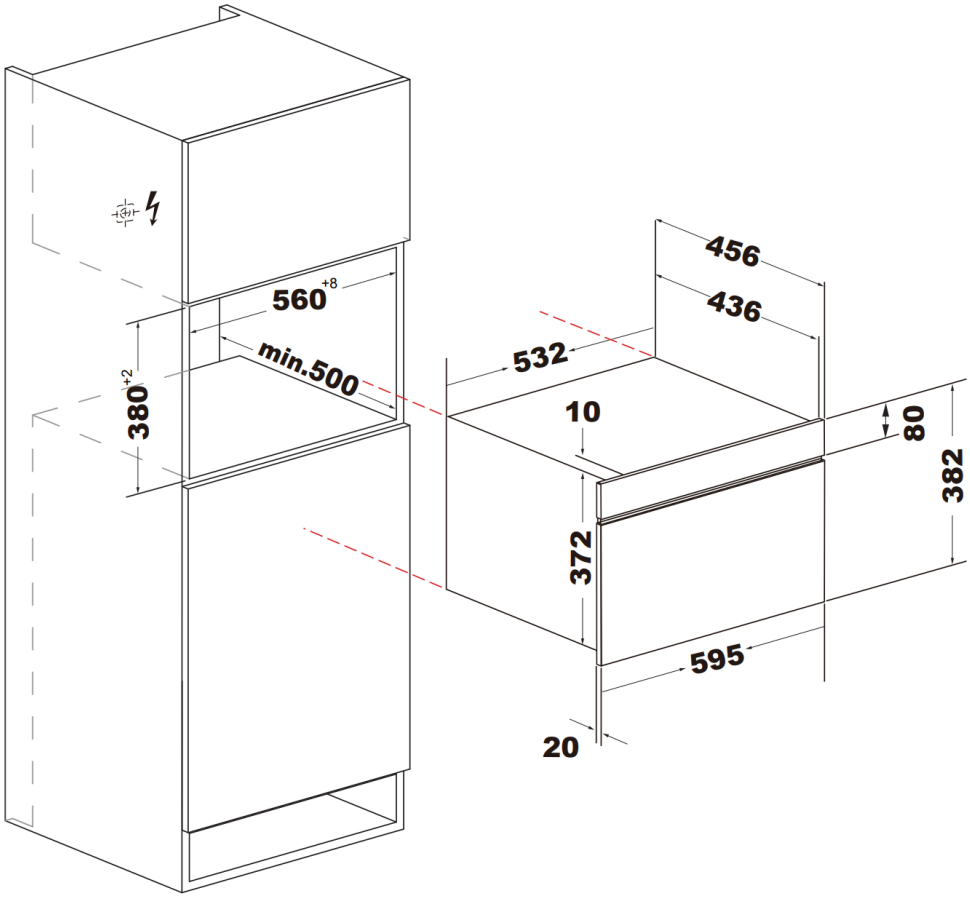

- Не тримайте та не переносьте прилад, тримаючи його за дверну ручку. Вона не здатна витримати вагу приладу й може зламатися.

1. Обережно вставте мікрохвильову піч у шафу. Переконайтесь, що вона знаходиться по центру.
2. Відкрийте дверцята та закріпіть мікрохвильову піч за допомогою гвинтів, що входять до комплекту постачання.

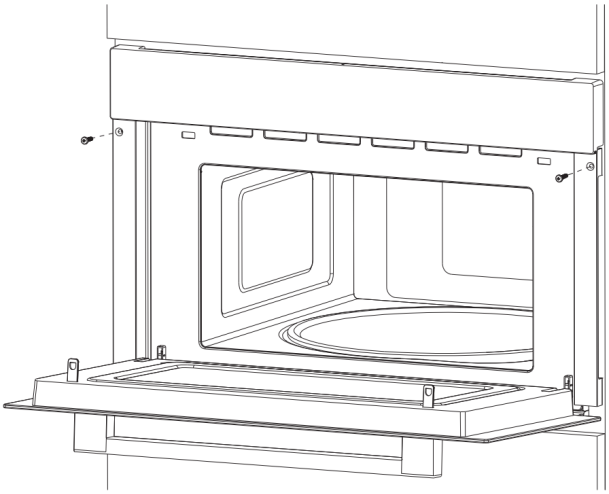

ПРИМІТКА

- *Вставте пристрій по центру шафи до кінця.*
- *Не допускайте защемлення чи перекручення кабелю живлення.*
- *Закріпіть мікрохвильову піч в шафі остаточно за допомогою гвинтів.*

4.2. Підключення до електромережі

Наступні умови при підключенні до електромережі мають бути дотримані:

Прилад оснащений вилкою та повинен підключатися тільки до заземленої належним чином розетки з відповідними характеристиками. Підключенням цього пристрою повинна займатися лише особа, що має відповідну кваліфікацію. Якщо після завершення встановлення приладу його вилка стає недоступною, то з боку встановлення повинен бути встановлений багатополюсний вимикач із зазором між контактами щонайменше 3 мм. З'єднання повинно бути недоступними для прямого контакту людини.

Підключення мікрохвильової печі безпосередньо до мережі також можливе. В такому випадку підключення кабелю живлення з трьома контактами повинна виконувати лише особа з відповідною кваліфікацією із дотриманням усіх місцевих правил та норм.

Не використовуйте перехідники, двійники та подовжувачі. Інакше може виникнути перевантаження, що загрожує виникненням пожежі. Повинен бути встановлений багатополюсний вимикач із зазором між контактами щонайменше 3 мм

Зелено-жовтий дріт	Заземлення ⏚ (E)
Блакитний дріт	Нейтральний дріт (N)
Коричневий дріт	Фаза (L)

5. РОБОТА З ПРИЛАДОМ

Панель керування мікрохвильової печі має наступний вигляд:

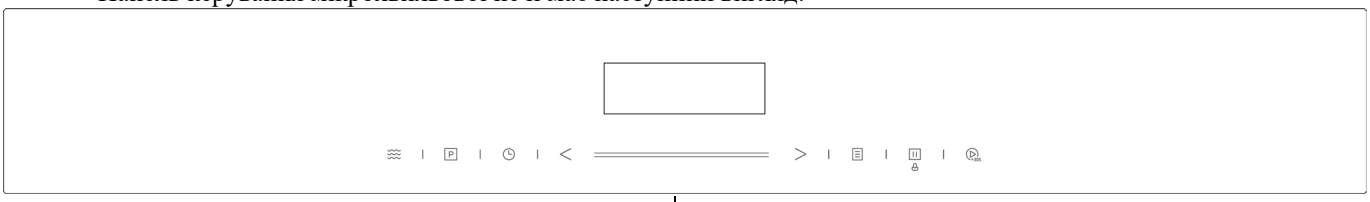

Піктограма	Опис	Піктограма	Опис
	Клавіша мікрохвильової печі		Використовуйте слайдер для встановлення значення часу, ваги тощо.
P	Клавіша вибору функції готування		Клавіша автоматичних програм готування
	Таймер / Годинник		Блокування панелі керування/Скасування
Клавіші "</>"	Використовуйте ці клавіші для встановлення значення часу, ваги тощо.	+30S	Старт/+30 сек/Підтвердження

5.1. Налаштування годинника

- Натисніть кнопку "🕒" один раз, на дисплеї відобразиться "00:00";
- Використовуйте слайдер чи клавіші “<” чи “>”, щоб встановити значення годин, значення повинно бути в межах 0—23;
- Натисніть кнопку "🕒" один раз для підтвердження;
- Використовуйте слайдер чи клавіші “<” чи “>”, щоб встановити значення хвилин, значення повинно бути в межах 0—59;
- Натисніть кнопку "🕒" один раз для завершення налаштування годинника.

5.2. Таймер

- Натисніть кнопку "🕒" двічі, на дисплеї з'явиться індикація "00:00";
- Використовуйте слайдер чи клавіші “<” чи “>”, щоб встановити необхідне значення таймера. Максимальне значення "95:00";
- Натисніть кнопку "▷ +30S" для підтвердження.

5.3. Готування використовуючи мікрохвилі

Рівні потужності мікрохвиль

Рівень потужності	100%	80%	50%	30%	10%
Значення на дисплеї	P10	P8	P5	P3	P1

- В режимі очікування натисніть кнопку "≋" один раз. На дисплеї відобразиться напис "P10";
- Використовуйте клавішу "≋" для зміни потужності. (всього є 5 рівнів потужності);
- Використовуйте слайдер чи клавіші “<” чи “>”, щоб встановити час готування. Максимальне значення "95:00";
- Натисніть кнопку "▷ +30S" для того, щоб розпочати готування.

5.4. Готування використовуючи гриль

- Натисніть кнопку "P" один раз. На дисплеї відобразиться напис "G-1";
- Використовуйте слайдер чи клавіші “<” чи “>”, щоб встановити час готування. Максимальне значення "95:00";
- Натисніть кнопку "▷ +30S" для того, щоб розпочати готування.

ПРИМІТКА

Коли мине половина часу до завершення готування, пролунає звуковий сигнал. Він нагадає вам, що необхідно перевернути страву. Якщо цього не зробити, то мікрохвильова піч продовжить готувати до закінчення встановленого відліку.

5.5. Готування використовуючи комбінований режим (гриль + мікрохвилі)

- Натисніть кнопку "P", на дисплеї відобразиться напис "G-1". Використовуйте цю клавішу для вибору необхідного вам режиму. Доступно два: “**C-1**” та “**C-2**”;
- Використовуйте слайдер чи клавіші “<” чи “>”, щоб встановити час готування. Максимальне значення "95:00";
- Натисніть кнопку "▷ +30S" для того, щоб розпочати готування.

Комбінації потужності грилю та мікрохвиль для комбінованого режиму наведені далі:

Програма	Потужність мікрохвиль	Потужність грилю
C-1	55%	45%
C-2	36%	64%

5.6. Розморожування за вагою

- Натискайте кнопку "P" до тих пір, доки на дисплеї не відобразить "0.1kg";
- Використовуйте слайдер чи клавіші “<” чи “>”, щоб встановити вагу страви. Значення може бути в межах 0.1kg—2.0kg;
- Натисніть кнопку "+30S" для того, щоб розпочати готування.

ПРИМІТКА

Коли мине половина часу до завершення розморожування, пролунає звуковий сигнал. Він нагадає вам, що необхідно перевернути страву для кращого розмерзання. Якщо цього не зробити, то мікрохвильова піч продовжить розморожування.

5.7. Розморожування за часом

- Натискайте кнопку "P" до тих пір, доки на дисплеї не відобразить "1:00";
- Використовуйте слайдер чи клавіші “<” чи “>”, щоб встановити час. Максимальне значення "95:00";
- Натисніть кнопку "+30S" для того, щоб розпочати готування.

ПРИМІТКА

Коли мине половина часу до завершення розморожування, пролунає звуковий сигнал. Він нагадає вам, що необхідно перевернути страву для кращого розмерзання. Якщо цього не зробити, то мікрохвильова піч продовжить розморожування до закінчення встановленого відліку.

5.8. Швидке готування

- В режимі очікування натисніть клавішу "+30S" для початку готування при рівні потужності 100% протягом 30 с. Кожне натискання відповідної клавіші продовжує час готування ще на 30 с. Максимальний час – 95 хвилин.
- В режимі очікування натисніть кнопку “<”, а потім використовуйте слайдер чи клавіші “<” та “>”, щоб встановити час готування з максимальним рівнем потужності. Натисніть кнопку "+30S" для того, щоб розпочати готування.

ПРИМІТКА

Кожне додаткове натискання клавіші "+30S" додає 30 секунд до часу готування (окрім режимів розморожування за вагою, розморожування за часом та автоматичними меню).

5.9. Блокування панелі керування (Захист від дітей)

За допомогою цієї функції можна запобігти випадковому ввімкненню приладу дітьми. Щоб увімкнути блокування:

- В режимі очікування натисніть та утримуйте клавішу "II" протягом 3 с. Пролунає довгий звуковий сигнал, а панель керування заблокується.
- Щоб розблокувати панель керування натисніть та утримуйте клавішу "II" знову протягом 3 с. Ви почуєте ще один довгий звуковий сигнал,

5.10. Перегляд поточного часу доби

- Якщо таймер було встановлено, то під час готування натисніть клавішу "🕒" для перевірки поточного часу. Він буде відображатися протягом 3 секунд після чого на дисплеї відобразиться час, що залишився до кінця готування.

5.11. Автоматичні програми готування

- В режимі очікування натисніть клавішу "☰". На дисплеї відобразиться "**A-1**"
- Натисніть кнопку "☰" ще раз для вибору програми (меню). Всього доступно 8 автоматичних програм.
- Використовуйте слайдер чи клавіші "<" чи ">", щоб встановити вагу страви;
- Натисніть кнопку "▷ +30S" для того, щоб розпочати готування.

ПРИМІТКА

*Для програми "**A-7**" крок зі встановленням ваги страви недоступний.*

Назва програми	Вага, г	Позначення на дисплеї	Рівень потужності
A-1 КАРТОПЛЯ	1 (Приблизно 230 г)	1	P100
	2 (Приблизно 460 г)	2	
	3 (Приблизно 690 г)	3	
A-2 М'ЯСО	150 г	150g	P80
	300 г	300g	
	450 г	450g	
	600 г	600g	
A-3 РИБА	150 г	150g	P80
	250 г	250g	
	350 г	350g	
	450 г	450g	
	650 г	650g	
A-4 ОВОЧІ	150 г	150g	P100
	350 г	350g	
	500 г	500g	
A-5 НАПОЇ	1 склянка (240 г)	1	P100
	2 склянки (480 г)	2	
	3 склянки (720 г)	3	
A-6 МАКАРОНИ	50 г (холодної води 450 г)	50g	P80
	100 г (холодної води 800 г)	100g	
	150 г (холодної води 1200 г)	150g	
A-7 ПОПКОРН	100 г	100g	P100
A-8 ПІЦЦА	200 г	200g	P100/G-1
	400 г	400g	

6. ДОГЛЯД ТА ОБСЛУГОВУВАННЯ

Обов'язково відключіть прилад від електромережі перед тим, як розпочати його очищення.

- Після використання очистіть внутрішню камеру пристрою злегка вологою ганчіркою.
- Очищайте аксесуари, як звичайне кухонне приладдя, у мильній воді.
- Дверцята, ущільнювач і сусідні деталі слід обережно чистити вологою ганчіркою, якщо вони забруднені.
- Не використовуйте жорсткі абразивні миючі засоби або гострі металеві шкребки для чищення скла дверцят печі, оскільки вони можуть подряпати поверхню, що може призвести до розбиття скла.

ПОРАДА

Для полегшення миття стінок порожнини, на яких можуть потрапляти залишки їжі: Покладіть половину лимона в миску, додайте 300 мл (1/2 пінти) води і нагрівайте на 100% потужності мікрохвиль протягом 10 хвилин. Протріть піч м'якою сухою ганчіркою

7. ВИПРАВЛЕННЯ НЕСПРАВНОСТЕЙ

При роботі мікрохвильової печі можуть виникати різні ситуації/неполадки. Далі наведені найбільш поширені серед них.

Типові ситуації	
Робота мікрохвильової печі перешкоджає прийому телевізійного сигналу	Під час роботи мікрохвильової печі можуть виникати перешкоди при прийомі радіо- та телевізійного сигналу. Це схоже на перешкоди від невеликих електроприладів, таких як міксер, пилосос та електричний вентилятор. Це нормально
Тьмяне світло в камері для готування	Під час приготування їжі в мікрохвильовій печі на низькій потужності світло може тьмяніти. Це нормально.
На дверях накопичується пара, гаряче повітря виходить з вентиляційних отворів	Під час приготування їжі з продуктів може виходити пара. Більшість виходитиме через вентиляційні отвори. Але деяка кількість може накопичуватися на прохолодних місцях, наприклад, на дверцятах печі. Це нормально.
Піч випадково увімкнули без їжі	Забороняється запускати пристрій без їжі всередині. Це дуже небезпечно.

Несправність	Можлива причина	Рішення
Мікрохвильова піч не працює	Кабель живлення погано/не до кінця увімкнений в розетку	Вимкнути з розетки. Через 10 секунд увімкніть знову.
	Зламався/спрацював запобіжник	Замініть запобіжник чи спробуйте його увімкнути знову через деякий час. (Ремонт повинен виконуватися лише особами, що мають відповідну кваліфікацію)
	Проблеми з електропостачанням	Перевірте розетку підключивши інший пристрій до неї
Мікрохвильова піч не гріє страву	Дверцята зачинені не до кінця	Добре зачиніть дверцята.

8. ЗАХИСТ НАВКОЛИШНЬОГО СЕРЕДОВИЩА

Цей пристрій відповідає стандартам, зазначеним в Європейській директиві 2012/19/EU з утилізації електричного та електронного обладнання (WEEE). Забезпечивши правильну утилізацію цього приладу, Ви допоможете запобігти можливій шкоді навколишньому середовищу та здоров'ю людини, яка може бути спричинена в разі неправильної утилізації продукту.

Ці символи на виробі вказують на те, що з ним не можна поводитися як з побутовими відходами. Натомість він повинен бути переданий у відповідний пункт збору, що займається переробкою електричних пристроїв та електронного обладнання.

Утилізація повинна здійснюватися відповідно до місцевих екологічних норм щодо утилізації відходів. Для отримання більш детальної інформації про обробку, відновлення та переробку цього продукту, будь ласка, зв'яжіться з місцевим міським управлінням, службою утилізації побутових відходів чи магазином, де був придбаний цей пристрій.

ТЕХНІЧНІ ХАРАКТЕРИСТИКИ

Модель	MWG 934 SSG BA Pure Black
Номінальна напруга/частота	230 В~ / 50 Гц
Номінальна вхідна потужність мікрохвиль	1450 Вт
Номінальна вихідна потужність мікрохвиль	900 Вт
Номінальна вхідна потужність (гриль)	1100 Вт
Частота мікрохвиль	2450 МГц

Розшифровка серійного номера (UA)

Імпортер: ТОВ «КП ЕМІР»,
вул. Ямська 72, м. Київ,
Україна, 03150

У разі виникнення труднощів з використанням продукту зверніться за телефоном гарячої лінії:

0 800 30 33 34

interline

Бажаємо гарного настрою та чекаємо на Вас в мережі! Скануйте відповідний QR-код та приєднуйтесь до нас в соціальних мережах

interline.ua Facebook Instagram YouTube